SEZIONE TORRE - SCALA
Scala 1:100

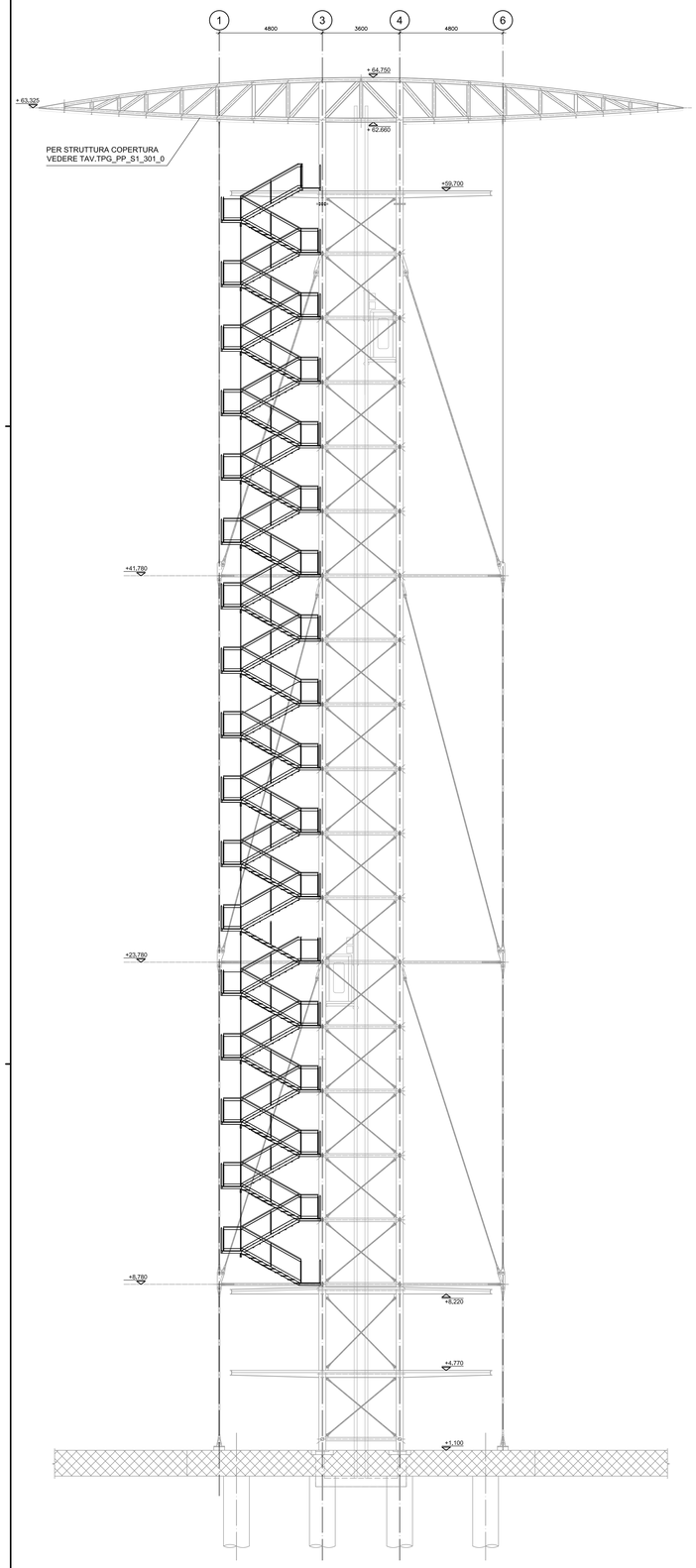

MODULO TIPO - SEZIONE
Scala 1:20

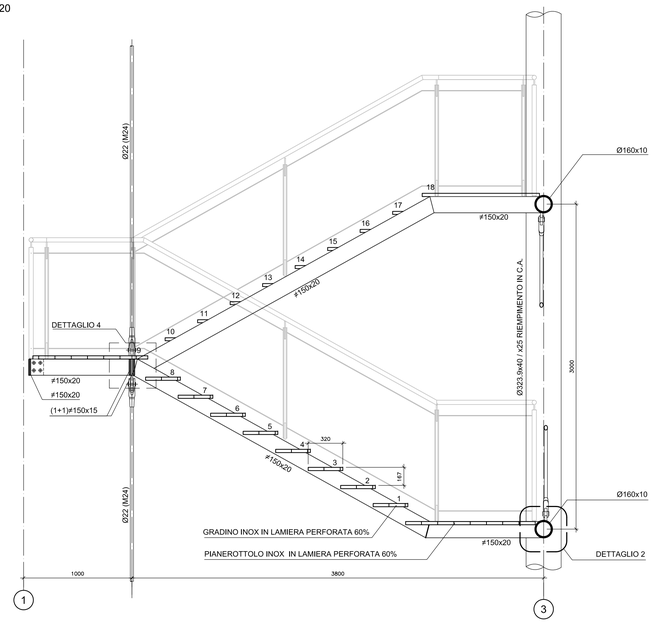

MODULO TIPO - PIANTA
Scala 1:20

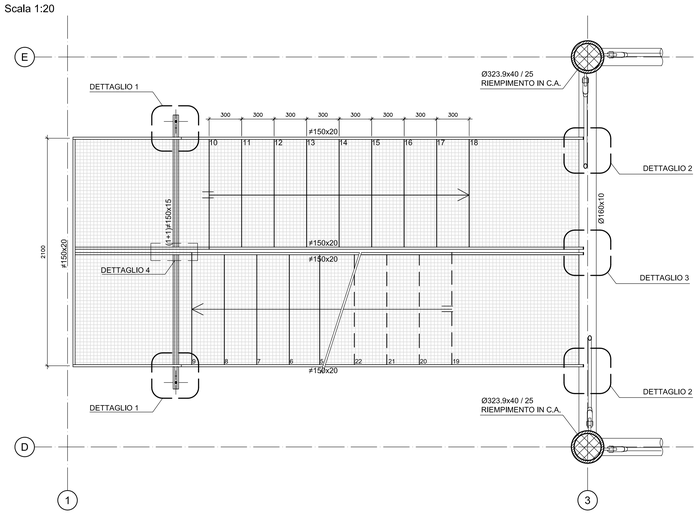

NOTE GENERALI

1) ELABORATO AD INTEGRAZIONE DEI DISEGNI DI ARCHITETTURA E IMPIANTI;
2) L'APPALTATORE DOVRA' VERIFICARE QUOTE E DIMENSIONI;
3) GLI INTERVENTI PROVVISIONALI E DI PUNTELLAZIONE DOVRANNO GARANTIRE LA STABILITA' DELLE OPERE IN TUTTE LE FASI DI ESECUZIONE;
4) LE QUOTE ALTIMETRICHE SONO RIFERITE ALLA QUOTA ±0.000m s.l.m.m.
5) I LIVELLI INDICATI (estradosso / intradosso) SONO RIFERITI RISPETTIVAMENTE ALL'ESTRADOSSO E ALL'INTRADOSSO STRUTTURALE DEI MANUFATTI;
6) LE QUOTE ALTIMETRICHE SONO ESPRESSE IN METRI;
7) LE DIMENSIONI SONO ESPRESSE IN METRI E MILLIMETRI SALVO DIVERSA INDICAZIONE;
8) QUOTE E DIMENSIONI NON INDICATE RIMANDANO AL PROGETTO GENERALE;
9) FILI E PICCHETTI CONTRASSEGNATI CON IL SIMBOLO (*) CORRISPONDONO ALLA TRACCIATURA DELL'ARCHITETTURA.

SALDATURE

TUTTE LE SALDATURE SONO A PIENA O PARZIALE PENETRAZIONE, DI PRIMA CLASSE, A COMPLETO RIPRISTINO DELLA RESISTENZA DELLA SEZIONE.

PREPARARE I LEMBI CON OPPORTUNI TACCHI DI SALDATURA E CIANFRINI.

CARATTERISTICHE DEI MATERIALI

CALCESTRUZZO PER NUOVI GETTI
(Secondo D.M. 14.01.08 - §11.2.10 e UNI EN 1992-1-1)

PALI DI FONDAZIONE, PLATEA, PARETI ESTERNE, SOLAI;
classe di esposizione XS3 secondo UNI EN 206-1 E UNI 11104
classe di consistenza: S4, SCC (per getti facciavista)
classe di resistenza C 35/45

massimo rapporto acqua-cemento	a/c ≤ 0,45
minimo contenuto di cemento	360 kg/m³
diametro massimo dell'inerte	D_{max} = 20 mm

ACCIAIO
ARMATURE (Secondo D.M. 14.01.08 - §11.3.2.1)
Acciaio B450C

tensione caratteristica di snervamento	f_{yk} ≥ 450 MPa
tensione caratteristica di rottura	f_{tk} ≥ 540 MPa
allungamento	$(A_{gt})_k$ ≥ 7.5 %

CARPENTERIA METALLICA - TRALICCIO e COPERTURA
(Secondo UNI EN 1993-1-1 e UNI EN 10025-2/05)
Acciaio per costruzioni in carpenteria metallica tipo S 355 J2

tensione caratteristica di snervamento	f_{yk} ≥ 355 MPa
tensione caratteristica di rottura	f_{tk} ≥ 510 MPa

CARPENTERIA METALLICA - COLONNE e TIRANTI
(Secondo UNI EN 1993-1-1 e UNI EN 10025-2/05)
Acciaio per costruzioni in carpenteria metallica tipo S 460 J2 NH

tensione caratteristica di snervamento	f_{yk} ≥ 460 MPa
tensione caratteristica di rottura	f_{tk} ≥ 560 MPa

CARPENTERIA METALLICA - SCALA
(Secondo UNI EN 1993-1-1 e EN 10088/3)
Acciaio inossidabile X2CrNiMo17-12-2 (AISI316L)

tensione caratteristica di snervamento	$R_{p0,2}$ ≥ 200 MPa
tensione caratteristica di rottura	R_m ≥ 500 MPa
modulo di elasticità	E ≥ 200 GPa
densità	ρ = 80 kN/m³

ELEMENTI DI COLLEGAMENTO
(Secondo UNI EN ISO 4016/02, UNI EN ISO 898-1/01 e UNI 5592/68)
Bulloni zincati ad alta resistenza di classe 10,9

tensione nominale di snervamento	f_{yb} ≥ 900 MPa
tensione nominale di rottura per trazione	f_{ub} ≥ 1000 MPa

DETTAGLIO 1 - ATTACCO PENDINO - COSCIALI
SCALA 1:5

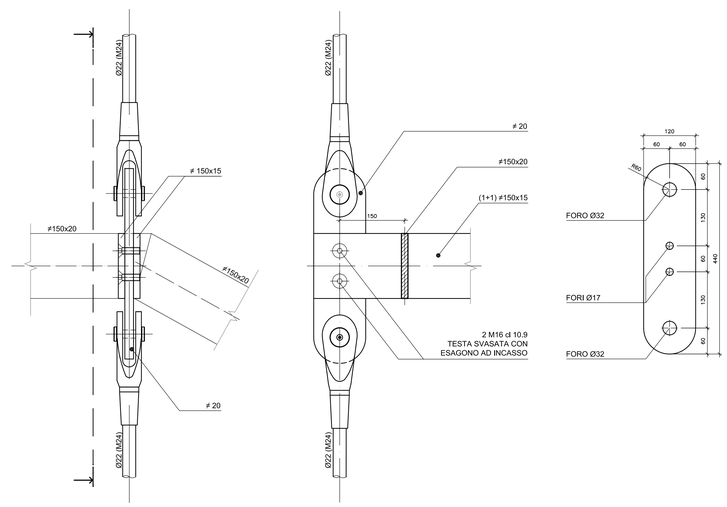

DETTAGLIO 2
SCALA 1:5

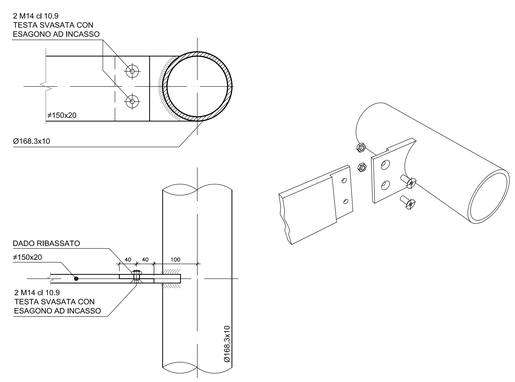

DETTAGLIO 3
SCALA 1:5

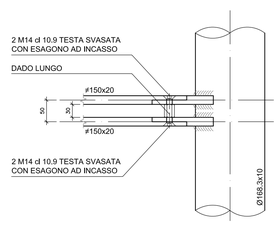

DETTAGLIO 4
SCALA 1:5

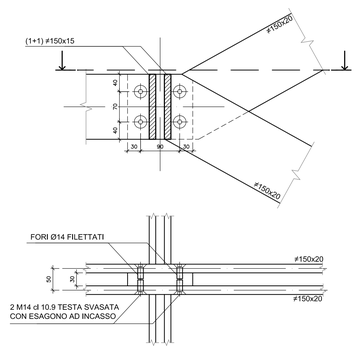

INDICE	MODIFICA	DATA

PROGETTO ARCHITETTONICO:
RPBW
RENZO PIANO BUILDING WORKSHOP
Via P.P. Rubens 29, 16158 Genova - Italy - tel. 010 61711

PROGETTO STRUTTURALE:
milaningegneria
Via Thaon di Revel n. 21 - 20159 Milano - tel. 02 36798890

dott. ing. maurizio milani
n. 1413
ordine degli ingegneri
della provincia di venezia

PROGETTO IMPIANTI:
Manens-Tifs
INGEGNERIA
Via Campofiore n. 21 - 37129 - Verona - tel. 045 8036100

CONSULENTE ANTINCENDIO - SICUREZZA:
GAE Engineering S.r.L.
Corso Marconi n. 20 - 10125 - Torino - tel. 011 0566426

PROGETTO:
Torre Piloti
Genova

OGGETTO
Scala Esterna Torre

TAVOLA
TPG_PP_S5_502_0

DATA
Giugno 2015

SCALA
1:5 - 1:20

REDAZIONE
Milan Ingegneria

LIVELLO PROGETTAZIONE
Progetto Definitivo

REVISIONE
00

NOME FILE
TPG_PP_S5_502_0.dwg

CODICE ELABORATO
TPG_PP_S5_502_0