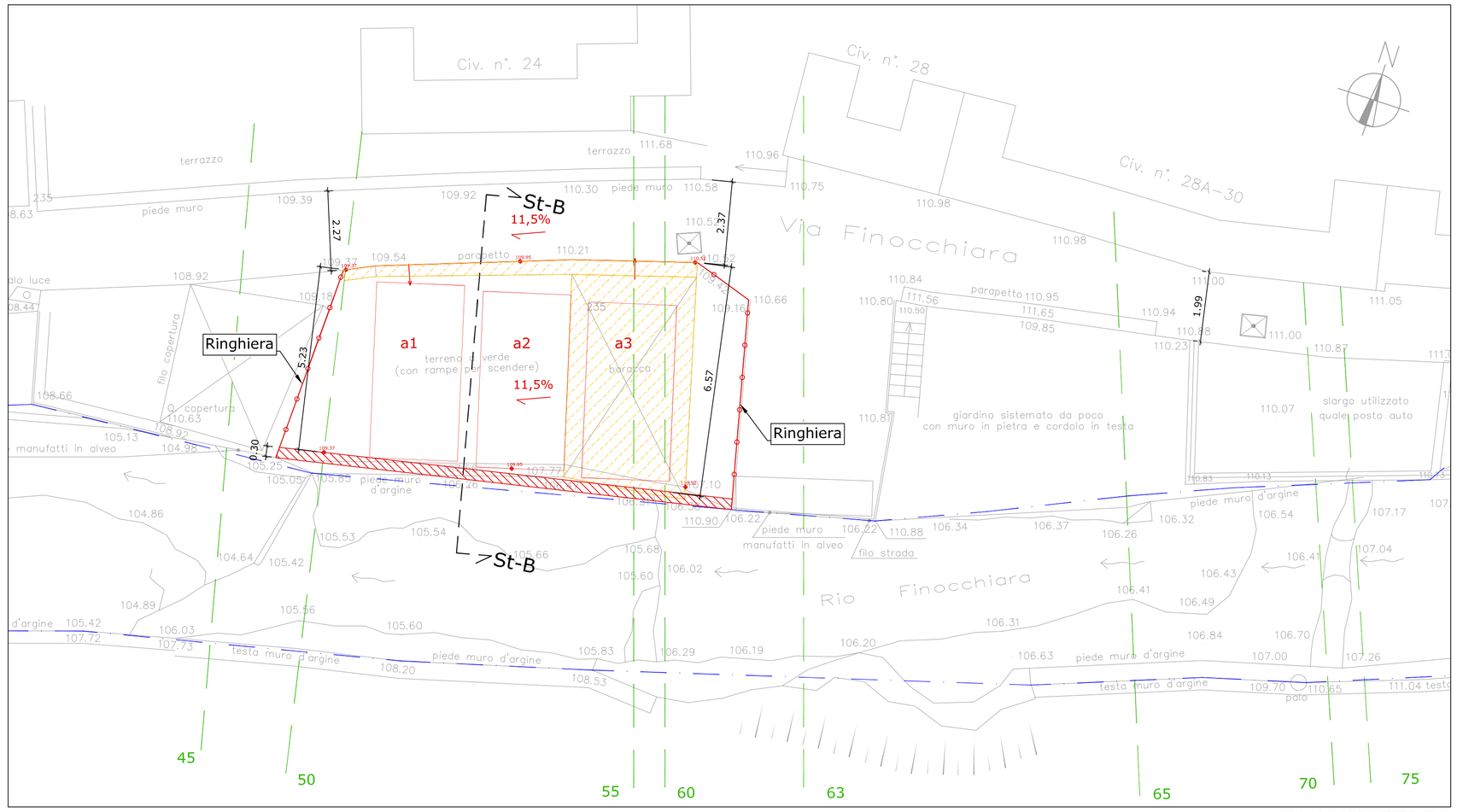

PLANIMETRIA

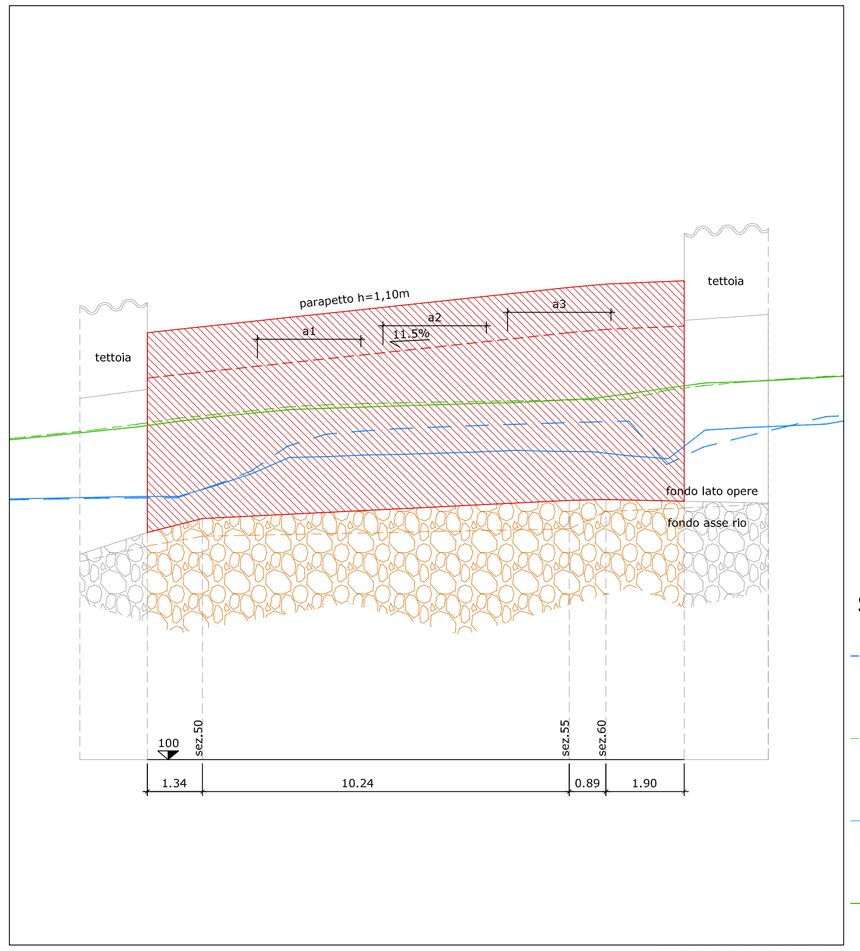

SEZIONE B-B

LEGENDA

- Sezioni idrauliche
- Sezioni strutturali
- Opere in progetto
- mX — Posti moto pubblici (2,00x1,00 m)
- aX — Posti auto pubblici (5,00x2,50 m)
- Demolizioni
- Confine demaniale

Scenario 1 - Interventi pubblici

Scenario 2 - Interventi pubblici e privati

Sezioni

- Quota livello idrico Stato di fatto - Sdf
- Quota carico specifico Stato di fatto - SdF
- Quota livello idrico di progetto - Q200 - Scenario 1
- Quota carico specifico di progetto - Q200 - Scenario 1
- Quota livello idrico di progetto - Q200 - Scenario 2
- Quota carico specifico di progetto -Q200 - Scenario 2

Profili

- Quota livello idrico - Stato di fatto - Q200
- Quota carico - Stato di fatto - Q200
- Quota livello idrico di progetto - Scenario 1 - Q200
- Quota carico - Scenario 1 - Q200

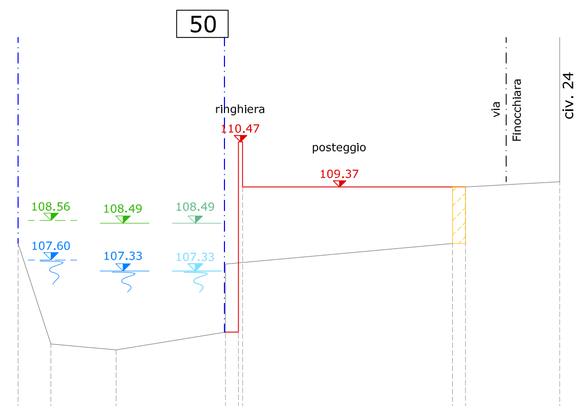

104						
distanze parziali sdf	0.80	1.58	2.66	5.51	2.60	
quote terreno	108.00 / 105.56	105.42	105.85 / 107.50	108.00 / 109.37	109.42	
distanze parziali prog.	0.37 / 0.10	5.41	2.29			
quote progetto	105.85 / 105.85 / 107.50 / 109.37	109.37				

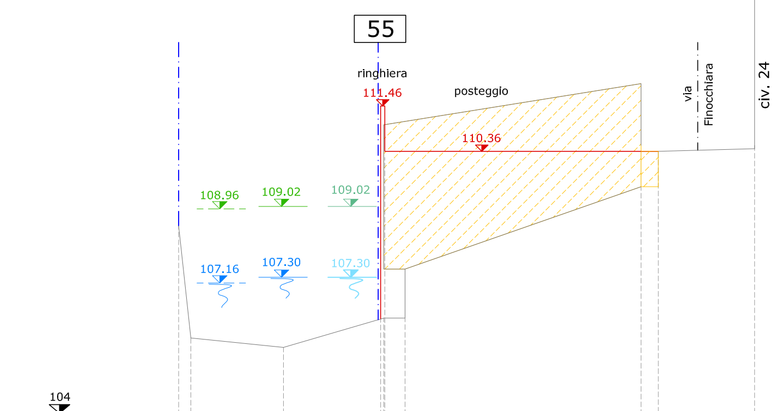

104						
distanze parziali sdf	0.30	2.25	2.43	0.52	5.73	2.75
quote terreno	108.55 / 105.83	105.60	106.31 / 106.52 / 107.50	109.50 / 110.36	110.42	
distanze parziali prog.	2.36	0.10	6.64	2.33		
quote progetto	106.29 / 111.46 / 110.36	110.36				

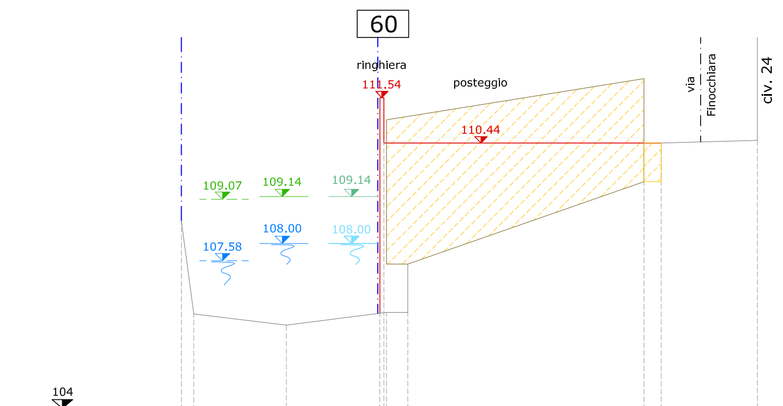

104						
distanze parziali sdf	0.30	2.25	2.43	0.52	5.73	2.75
quote terreno	108.55 / 106.29	106.02	106.33 / 106.52 / 107.50	109.50 / 110.44	110.50	
distanze parziali prog.	2.27	0.10	6.73	2.24		
quote progetto	106.31 / 111.54 / 110.44	110.44				

SEZIONI TRASVERSALI

REVISIONE	DATA	DESCRIZIONE REVISIONE	REDATTO	CONTROLLATO	APPROVATO
REV.1	18/09/17	Per Emissione	AR	FB	SB

COMUNE DI GENOVA

Ire — Infrastrutture Recupero Energia Agenzia Regionale Ligure
GRUPPO Filse
Divisione Sanità, Tutela del territorio e Programmi di interesse strategico - Area Infrastrutture e Ambiente

CONVENZIONE TRA COMUNE DI GENOVA E SOCIETA' INFRASTRUTTURE RECUPERO ENERGIA I.R.E.S.p.A. PER LA PROGETTAZIONE DELLA "SISTEMAZIONE IDRAULICA DEL TRATTO TERMINALE DEL RIO FINOCCHIARA"

ATTIVITA'
SISTEMAZIONE IDRAULICA DEL TRATTO URBANIZZATO
DEL RIO FINOCCHIARA DAL CIVICO 5 AL CIVICO 25B DI VIA FINOCCHIARA

OGGETTO
PROGETTO DEFINITIVO

TITOLO
INTERVENTI DI PROGETTO - CONFRONTO CON STATO ATTUALE
Intervento 5

TIMBRO E FIRMA

ORDINE DEGLI INGEGNERI DELLA PROVINCIA DI SAVONA — Dott. Ing. SIMONA BRUN n. 910AA

TAVOLA N.
T3-2

REDATTO	CONTROLLATO	APPROVATO	DATA	SCALA	FORMATO	N.DOCUMENTO					REVISIONE
AR	FB	SB	18/09/17	1:100	A1	I0057B	ESE	DEF	GNR	T003	1

Infrastrutture Recupero Energia Agenzia Regionale Ligure - I.R.E. S.p.A.
Sede Legale: Via Peschiera 16, 16122 - Genova - Italy
E-mail: info@ireliguria.it
WEB: www.ireliguria.it

DIVISIONE SANITÀ, TUTELA DEL TERRITORIO E PROGRAMMI DI INTERESSE STRATEGICO
Via XX Settembre 41, 16121 Genova
tel. +39 0105488834 fax +39 0105700490
infrastrutture@ireliguria.it

E' VIETATA A NORMA DI LEGGE LA RIPRODUZIONE, ANCHE PARZIALE, NON AUTORIZZATA DEL PRESENTE DISEGNO